LEASE SERVICE

商品のリース貸出サービスについて

OUTLINE
サービス概要

bob’s box では取扱い商品のリース貸出サービスを行っております。
リース対象商品に関してはオンラインストアのリース対象アイテムリストをご確認いただくか、
または店頭でのご相談も承っております。

リース貸出サービスのお取引はオンラインでは行っておりません。
お支払いは完全前金制とし、現金または銀行振込のみのお取り扱いとなります。
ご希望の商品とリース規約をご確認の上お問い合わせフォームよりご連絡ください。

本サービスをご利用頂けるお客様は法人様・個人事業主様・団体様のみとなります。
一般・個人のお客様のご利用はお断りさせていただいておりますので、あらかじめご了承ください。

※アイテム点数が多い場合、大型アイテムを含む場合には、他商品の移動を伴う事があります。
事前にお問い合わせ下さい。

FLOW
ご利用の流れ

ONLINE STORE オンラインストアの場合

商品選定
オンラインストアでリース対象商品の中からご希望される商品を選んで頂きます。
リース対象商品はこちら。

お問い合わせ
お問い合わせフォームより・希望商品名・数量・リース期間など必要事項をご記入の上ご連絡ください。
電話でのお問い合わせも承っております。お見積もり金額・在庫状況をご連絡致します。

ご精算
銀行振込または店頭で現金でのお支払いをお願い致します。配送をご希望の場合は配送費が加算されます。
お支払い頂いた時点からリース開始日としてリース期間を計算させて頂きます。
リース対象商品は全て販売品のため、お支払い前の商品のホールドは出来ませんのでご了承下さい。

お引き取り
お支払いが完了したら商品のお引き取りをお願い致します。当日が難しい場合は後日引き取りも可能です。
基本的にお客様ご自身での梱包・お引き取りをお願いしておりますが、ご自身でのご手配が難しい場合は、
配送対応も可能ですので別途ご相談ください。

ご利用・ご返却
ご利用・ご返却の際は、商品ごとの注意点をご理解頂いた上で破損、劣化の無いようにご注意願います。
ご返却もお引き取り時と同様の梱包をお客様ご自身で行ってご返却ください。

SHOP 店頭の場合

商品選定
店頭の商品の中からご希望される商品を選んで頂きます。
リース対象商品に関しては、スタッフにご確認ください。

お見積もり
お選び頂いた商品・数量・リース期間・お引き取り方法など必要項目をスタッフが確認させて頂き費用を
算出致します。

ご精算
店頭で現金でのお支払いをお願い致します。配送をご希望の場合は配送費が加算されます。
お支払い頂いた時点からリース開始日としてリース期間を計算させて頂きます。
リース対象商品は全て販売品のため、お支払い前の商品のホールドは出来ませんのでご了承下さい。

お引き取り
お支払いが完了したら商品のお引き取りをお願い致します。当日が難しい場合は後日引き取りも可能です。
基本的にお客様ご自身での梱包・お引き取りをお願いしておりますが、ご自身でのご手配が難しい場合は、
配送対応も可能ですので別途ご相談ください。

ご利用・ご返却
ご利用・ご返却の際は、商品ごとの注意点をご理解頂いた上で破損、劣化の無いようにご注意願います。
ご返却もお引き取り時と同様の梱包をお客様ご自身で行ってご返却ください。

PRICE
リース料金

期　間	価　格	備　考
当日	販売価格の 10%	配送不可
～３日以内	販売価格の 15%	配送の場合は別途配送費がかかります。
～１週間以内	販売価格の 20%	配送の場合は別途配送費がかかります。
～２週間以内	販売価格の 25%	配送の場合は別途配送費がかかります。
～３週間以内	販売価格の 30%	配送の場合は別途配送費がかかります。
～１ヶ月以内	販売価格の 35%	配送の場合は別途配送費がかかります。
１ヶ月以上	要相談	別途お問い合わせください。

・ご精算いただいた時点からリース開始となります。ご精算前のホールドは出来ません。
・延長・延滞の場合は、1 週間単位での課金となります。
・商品単価 2,000 円以上の商品がリース対象商品となります。
・上記は、お客様ご自身でピックアップされた場合の料金となります。
　配送サービスをご希望の場合は、別途配送・梱包費用が加算されます。

DELIVERY
配送サービス

商品量・大きさ・距離によりお客さまご自身でのお引取り・返却が難しい場合は、弊社社用車または提携配送業者によるデリバリーサービスも行っております。
配送の場合、配送費 ＋ 梱包費をリース合計額に加算させて頂きます。
配送費は店舗までご確認ください。

ご返却の際は、商品到着時と同様の梱包をして頂き、送料はお客様負担とさせていただきます。
※1 日のリースプランの場合、デリバリーサービスはご利用いただけません。

搬入に関するご注意

サイズが大きい商品をリースされるお客様は、商品を配置するスペース及び搬入口・経路のサイズを必ずお客様ご自身で事前にご確認頂けますようお願い致します。

下記サイズをご確認ください。

＜玄関ドア / 部屋ドア＞

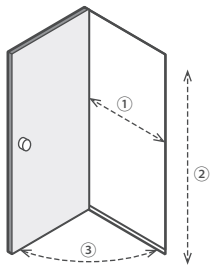

①幅 /② 高さ /③扉の開く角度

＜エレベーター＞

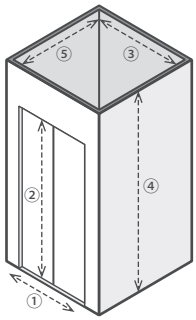

エレベーター入り口
①幅 /②高さ

エレベーター内部
③幅 /④高さ /⑤奥行

＜階段＞

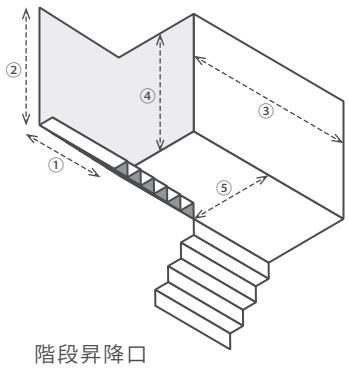

階段昇降口
①幅 /②高さ

踊り場
③幅 /④高さ /⑤奥行

＜通路 / 廊下＞

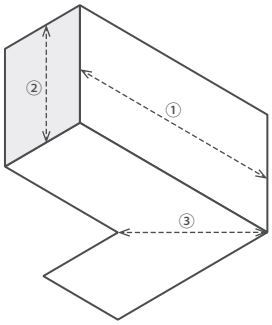

①通路の幅・長さ
②高さ
③曲がり角の奥行き

INFORMATION
住所・振込先

ADDRESS 引取先住所

bob's box

〒150-0001
東京都渋谷区神宮前 2-18-7 外苑ビル B1F
TEL:03-6804-5452

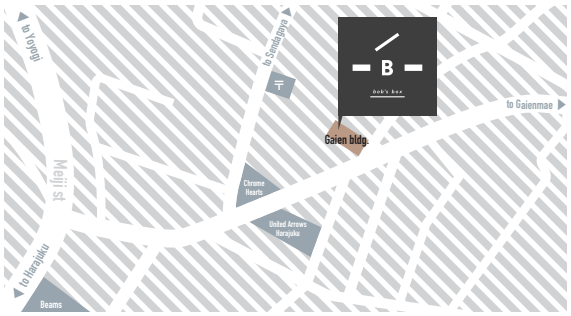

PAYEE 振込先

銀行名：りそな銀行　支店名：
口座種別：普通　口座番号：
口座名義：カ）エニナル

・お振込手数料はお客様のご負担になります。
・お振込額は、担当者からお知らせするメールにてご案内いたします。
・ご入金確認後リース期間開始、お引き取り可能となります。
・ご注文後１週間以内にご決済いただけない場合は、やむを得ずキャンセル扱いとなり、今後当店でのお取引をお断りさせていただく場合もございますので、あらかじめご了承下さい。

RULES
リース規約

リース貸出サービスご利用前に必ずお読みください。

・お貸出しする商品はすべて販売品となっております。お取り扱いにご注意ください 。
・販売単価 2,000 円以下の商品はリース対象外となります。
・新品の商品のリースの場合は、使用は不可となります。
・お支払いは完全前金制とし、現金または銀行振込でのお取引となります。クレジット及びオンライン決済はご利用頂けません。また銀行振込の場合の振込手数料はお客様のご負担といたします。
・お支払い完了後リース期間開始、お引取り可能となります。お支払い前のホールドは出来ません。
・配送をご希望場合もお支払い完了後の発送となり、配送中の期間もリース期間に含まれます。
・リース商品のお引取り・ご返却の際は、商品の破損が無いようお客様ご自身で梱包をお願いします。
ダンボール・毛布・緩衝材などの梱包資材をご用意下さい。
弊社で梱包しお渡しする場合、商品代金の 5% を梱包費用として追加させて頂きます。
・返却日に変更のある場合は、本来の返却期限の 3 日前までに必ずご一報ください。
・リース終了後の買い取りの場合、商品の販売金額からリース代を差し引いた金額で販売させて頂きます。
・ラグ・絨毯・敷物類の貸出は原則お受けしておりません。
・家具類（チェア・テーブル類）は、ご使用環境によっては貸出不可とさせていただく場合が ございます。
常にチェアに着座することが前提の使用環境や、テーブルで飲食物を取り扱う環境の場合などはリース不可となります。なお、飲食店様へは家具の貸出は不可とさせて頂いております。
・ご返却時の商品コンディションが貸出時と明らかに異なる場合、またダメージ・破損等がある場合など、発生した損害につきましては、弊社規定に基づき算出した費用を全額請求とさせていただきます。
・ご利用頂く際の商品を配置するスペース及び搬入口・経路のサイズを必ずお客様ご自身で事前にご確認頂けますようお願い致します。
商品が搬入出来ない事により商品のキャンセルが発生した場合、商品の搬出から返却までにかかった期間のリース料金をご請求させて頂きます。
配送サービスをご利用の場合、往復の配送料及び付帯料金はお客様のご負担となりますので予めご了承ください。

上記規約をお守り頂けなかった場合、今後の取引をお断りさせていただく場合もございます。
予めご了承の上本サービスをご利用頂けますよう宜しくお願い申し上げます。

リース規約同意書

CUSTOMER INFOMATION お客様情報

企業名・ショップ名	
ご住所	〒
電話番号	
FAX 番号	
ご担当者氏名	
ご担当者電話番号	
ご担当者 E-mail	

CNTRACT TARMS ご契約内容

リース商品	商品名称	リース単価	数　量	小　計
ご使用場所 ご住所	〒 ☐ 上記住所と同じ			
ご使用期間	ご使用開始日：　/　/		お引取日：　/　/	
	ご返却日：　/　/		リース期間：　日間	
ご利用用途	“広告撮影小道具”“CM 撮影セット” など簡単で構いませんのでご利用のシーンについてご記入願います。			
お引取方法	☐ ご自身でのお引取　☐ 配送サービスをご利用			
ご契約金額	¥	リース合計：　＋配送・梱包費：		
お支払い方法	☐ 現金でのお支払い　☐ 銀行振込（振込予定日：　/　/　）			

リース規約及び契約内容にご同意頂ける場合、以下にご署名、捺印願います。
オンラインでお問い合わせの場合は、ご記入の上 FAX またはメールでご返送ください。

ご契約日：　年　月　日

☐ リース規約及び契約内容に同意します。　ご署名　印